АРМАТЭК

ЗАКРЫТОЕ АКЦИОНЕРНОЕ ОБЩЕСТВО «АРМАТЭК»

ШИБЕРНЫЕ ЗАДВИЖКИ 2

ШИБЕРНЫЕ ЗАДВИЖКИ

2

Заказать каталог продукции ЗАО «АРМАТЭК»
можно по e-mail: th@armatek.ru

ШИБЕРНЫЕ ЗАДВИЖКИ

DN 50-1200 мм, PN 1,0 МПа
Герметичность по классу А по ГОСТ 9544-2015
Рабочая t° (в зависимости от уплотнения)
А(СКЭПТ) – до 120 °С;
F(СКФ) – до 100 °С;
ТУ 3741-071-35491454-2013,
ТУ 3741-072-35491454-2013 (экспорт)

Шиберные задвижки «АРМАТЭК» являются специализированной арматурой для применения на рабочих средах с большим содержанием механических включений, на пульпообразных, вязких и сыпучих средах, в системах пневмотранспортировки и дозации.

Способы управления:
- ручной привод (маховик)
- редуктор
- пневмопривод
- электропривод

Применение:
- горная промышленность
- целлюлозно-бумажная промышленность
- пищевая промышленность
- химические производства
- цементные заводы
- водоотведение и канализация

Присоединение к трубопроводу:
- Присоединительные размеры ответных фланцев трубопровода для шиберных задвижек соответствуют ГОСТ 33259-15 (тип 01 или тип 11, исполнение В, ряд 1).

Преимущества шиберных задвижек ЗАО «АРМАТЭК»:
- небольшие весогабаритные характеристики;
- минимальный износ уплотнения при перемещении запорного органа;
- простота обслуживания;
- ремонтопригодность;
- полнопроходность;
- работоспособность на вязких, сыпучих и загрязненных рабочих средах

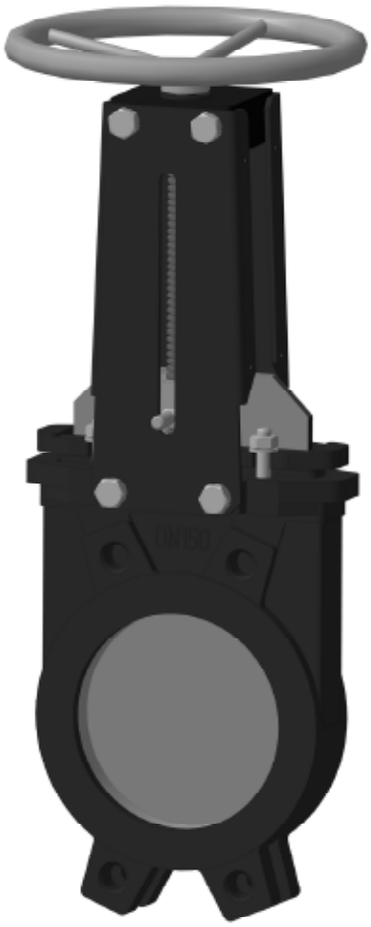

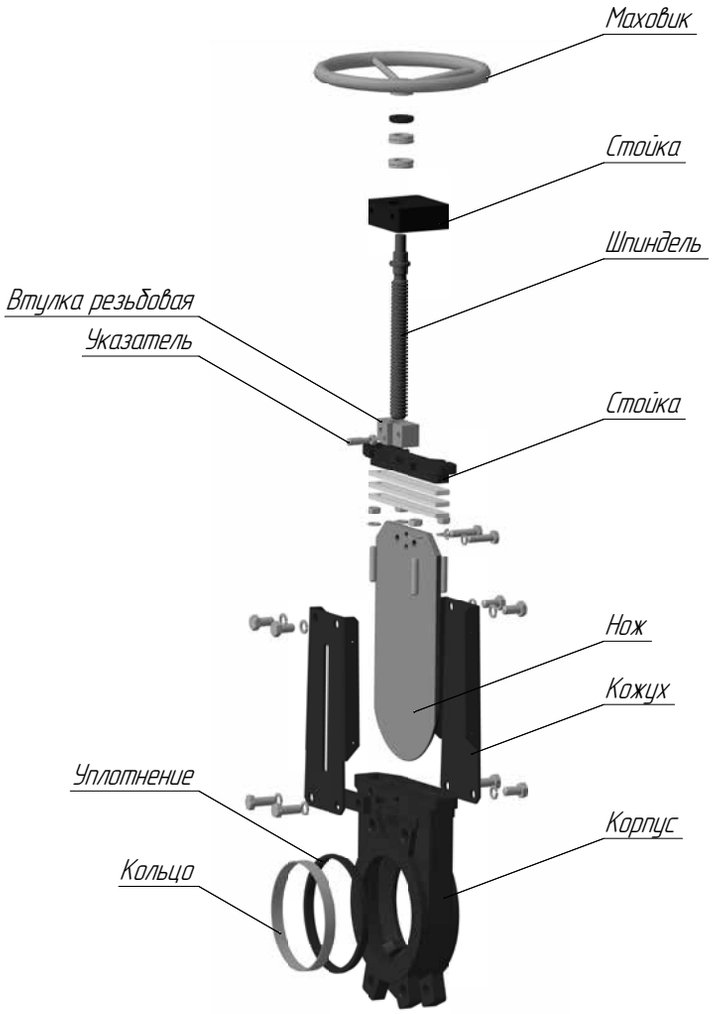

Шиберная задвижка с маховиком

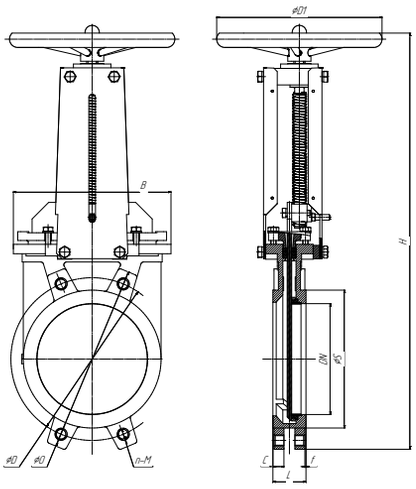

Габаритные размеры шиберных задвижек

DN	L	O	D	S	C	f	n-M	B	H	H1	H2	H3
50	40	165	125	95	16	2	4-M16	136	438	525	640	-
65	40	185	145	110	16	2	4-M16	151	472	570	680	-
80	50	200	160	127	17	2	8-M16	170	500	630	713	-
100	50	220	180	148	17	2	8-M16	190	550	700	806	-
125	50	250	210	174	17	2	8-M16	212	595	805	880	-
150	60	285	240	199	21	2	8-M20	230	680	882	950	-
200	60	340	295	250	21	2	8-M20	286	810	1080	1062	-
250	70	395	350	308	24	2	12-M20	338	958	1340	1287	-
300	70	445	400	360	33	2	16-M20	388	1195	1470	1352	-
400	100	565	515	466	35	2	16-M24	520	1400	1870	1682	-
500	110	670	620	584	37	2	20-M24	635	-	2205	2022	1615
600	110	780	725	664	37	2	20-M27	720	-	2540	2352	1875
800	110	1015	950	905	38	2	24-M30	922	-	-	3207	2390
1000	110	1230	1160	1110	38	2	28-M33	1140	-	-	3767	2885
1200	150	-	1380	1330	-	2	32-M36	-	-	-	4137	-

Шиберная задвижка с редуктором

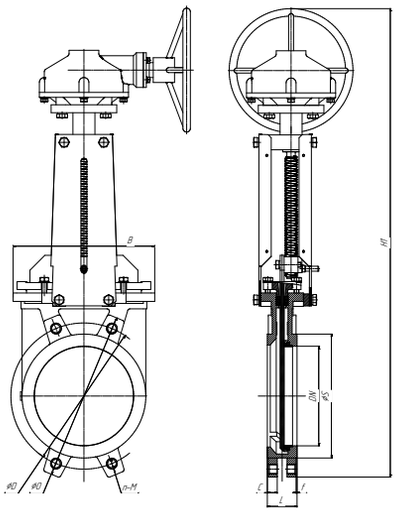

Шиберная задвижка с пневмоприводом двухстороннего действия

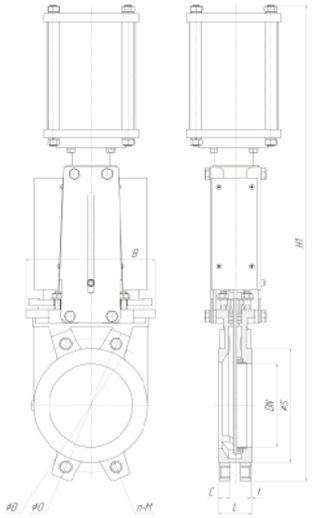

Шиберная задвижка с электроприводом

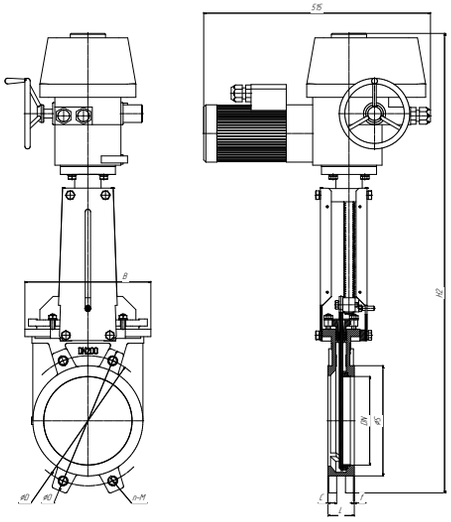

*Присоединительные и габаритные размеры уточнять при запросе

Присоединение на трубопроводе

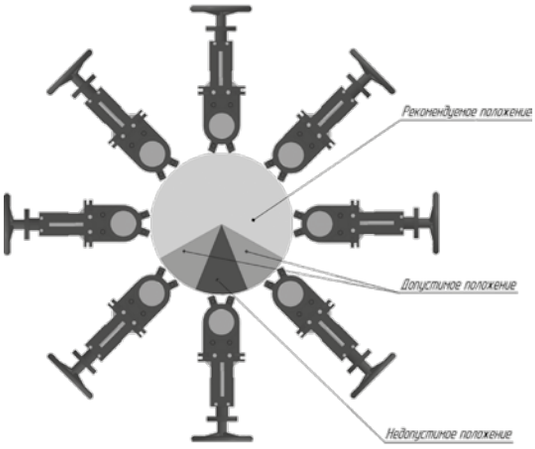

Масса шиберных задвижек с маховиком, редуктором, пневмоприводом, электроприводом

DN, мм	Масса задвижек с маховиком, кг, не более	Масса задвижек с редуктором, кг, не более	Масса задвижек с пневмоприводом, кг, не более	Масса задвижек с электроприводом, кг, не более
50	7	-	7	35
65	8	-	9	37
80	10	-	12	38
100	12	-	14	42
125	15	-	22	45
150	21	-	25	50
200	30	-	38	60
250	45	-	65	74
300	61	-	77	91
400	126	-	240	157
500	-	310	365	250
600	-	395	420	345
800	-	630	-	680
1000	-	1050	-	1250
1200	-	-	-	2100

КЛАССИФИКАТОР ОБОЗНАЧЕНИЯ ШИБЕРНЫХ ЗАДВИЖЕК ПРОИЗВОДСТВА ЗАО «АРМАТЭК»

Д	М	1	·	5	1	2	·	4	1	4	2	–	U	F
1	2	3		4	5	6		7	8	9	10		11	12

1 ВИД ИЗДЕЛИЯ

Д – Шиберная задвижка

2 ПРИСОЕДИНЕНИЕ К ТРУБОПРОВОДУ

М – Межфланцевое

3 ТИП ИСПОЛНИТЕЛЬНОГО МЕХАНИЗМА

0 – без исполнительного механизма
1 – Ручной привод (маховик)
2 – Ручной привод (редуктор)
*6 – Пневмопривод
Q – Электропривод
A – Электропривод Auma
E – Электропривод Auma во взрывозащищенном исполнении

4 НОМИНАЛЬНОЕ ДАВЛЕНИЕ**

Шифр	PN, МПа
5	1,0

5-6 УСЛОВНЫЙ ПРОХОД

Шифр	DN, мм
09	50
10	65
11	80
12	100
13	125
14	150
15	200
16	250
17	300
19	400
20	500
21	600
22	800
24	1000
25	1200

7 КЛИМАТИЧЕСКОЕ ИСПОЛНЕНИЕ

1 – ОМ (от -40 до 45°С)
2 – УХЛ (от -60 до 40°С)
3 – Т (от -10 до 50°С)
4 – У (от -40 до 40°С)
5 – ОМ (от -40 до 45°С), экспорт
6 – УХЛ (-60 до 40°С), экспорт
7 – Т (от -10 до 50°С), экспорт
8 – У (от -40 до 40°С), экспорт

8 КОНСТРУКЦИЯ УПЛОТНЕНИЯ

1 – Шиберная задвижка с односторонней герметичностью
2 – Шиберная задвижка с двухсторонней герметичностью

9 МАТЕРИАЛ КОРПУСА

4 – Сталь нержавеющая (хромоникельмолибденовая)
5 – ВЧШГ

10 МАТЕРИАЛ И КОНСТРУКЦИЯ ШПИНДЕЛЯ

1 – Сталь нержавеющая, выдвижной шпиндель.
2 – Сталь нержавеющая, невыдвижной шпиндель.

11 МАТЕРИАЛ НОЖА

U – Сталь нержавеющая (хромникельмолибденовая)

12 МАТЕРИАЛ УПЛОТНЕНИЯ

A – резиновая смесь на основе СКЭПТ
F – резиновая смесь на основе СКФ

* Пневмопривод устанавливается только на шиберную задвижку с выдвижной конструкцией шпинделя.
**При подборе арматуры необходимо учитывать зависимость DN и Рраб

DN	50	65	80	100	125	150	200	250	300	400	500	600	800	1000	1200
Рраб, МПа	1,0	1,0	1,0	1,0	1,0	1,0	1,0	1,0	0,7	0,7	0,4	0,4	0,2	0,1	0,1

Гарантии
Гарантийный срок службы изделия составляет 12 месяцев. Гарантийные обязательства исполняются при предъявлении копии или оригинала паспорта изделия. Сопроводительную документацию необходимо хранить в течение всего срока эксплуатации оборудования. Паспорта изделий имеют защиту от подделки. При поставке изделий в пределах России на сопроводительные документы ставится штамп: «Отгрузке на экспорт не подлежит», за исключением заказов, в которых заранее оговаривается экспортное исполнение.